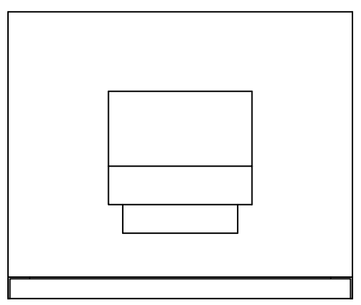
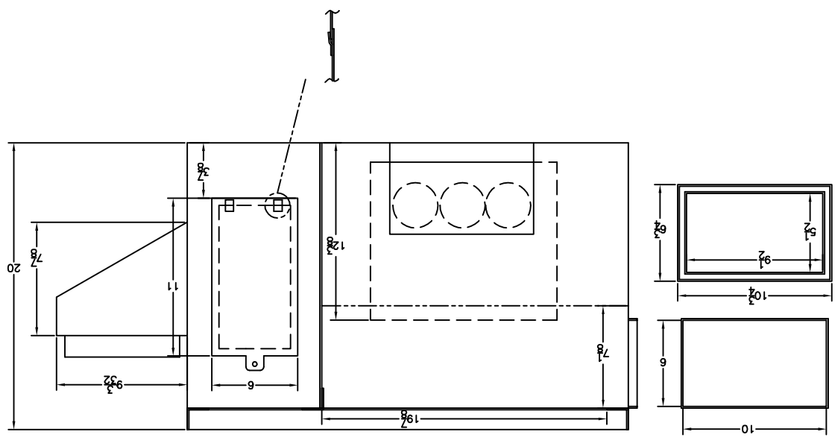
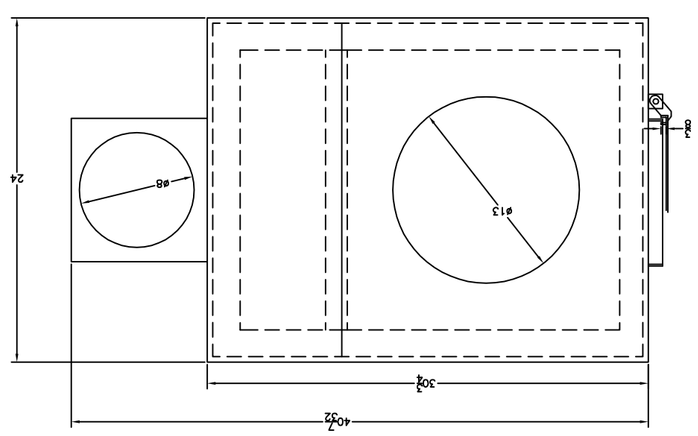



38
128
20
74
11
6
32
34
198
78
6
10
94
64
62
102


8
24
ø8
ø13
302
4032

